Republika e Kosovës
Republika Kosova – Republic of Kosovo
Qeveria – Vlada – Government

Ministria për Forcën e Sigurisë së Kosovës – Ministarstvo za Kosovske Bezbednosne Snage
Ministry for the Kosovo Security Force

RREGULLORE NR. 01/2016
PËR PLOTËSIMIN DHE NDRYSHIMIN E RREGULLORES NR. 04/2010-MFSK PËR POLICINË E FORCËS SË SIGURISË

REGULATION NO. 01/2016
ON AMENDING THE REGULATION NO 04/2010 MKSF ON THE KOSOVO SECURITY FORCE POLICE

PRAVILNIK BR. 01/2016
O IZMENAMA I DOPUNAMA PRAVILNIKA BR. 04/2010-MKSB ZA POLICIJSKE SNAGE BEZBEDNOSTI

Ministri për Forcën e Sigurisë së Kosovës	**Minister for Kosovo Security Force**	**Ministar za Kosovske Snage Bezbednosti**
Në pajtim me nenin 3, paragrafin 3.10, pikën (e) të Ligjit Nr. 03/L-045 për Ministrinë për Forcën e Sigurisë së Kosovës (Gazeta Zyrtare e Republikës së Kosovës Nr. 26/2008), nenit 8 nënparagrafi 1.4 të Rregullores Nr. 02/2011 për fushat e përgjegjësisë administrative të Zyrës së Kryeministrit dhe Ministrive (GZ Nr. 1/2011) si dhe nenin 38, paragrafi 6 të Rregullores Nr. 09/2011 të Punës së Qeverisë të Republikës së Kosovës, nxjerr:	Pursuant to article 3, paragraph 3.10, item (e) of Law No. 03/L-045 on Ministry for Kosovo Security Force (Official Gazette of Republic of Kosovo No.26/2008), article 8 , subparagraph 1.4 of Regulation No. 02/2011 on the administrative responsibility areas of Prime Minister's Office and Ministries (OG No. 1/2011 as well article 38, paragraph 6 of Regulation of Rules and Procedures of Government of Republic of Kosovo No.09/2011 issues:	U skladu sa članom 3. stav 3.10 paragraf (e) Zakona Br. 03/L-045 o Ministarstvu za Snage Bezbednosti Kosova (Službeni Glasnik Republike Kosovo, br. 26/2008), člana 8 podparagraf 1.4 Uredbe br 02/2011 za oblasti administrativne odgovornosti Kancelarije Premijera i Ministarstva (SG br. 1/2011) i člana 38, paragraf 6 Uredbe br. 09/2011 Rada Vlade Republike Kosova, izdaje:
RREGULLORE NR. 01/2016 PËR PLOTËSIMIN DHE NDRYSHIMIN E RREGULLORES NR. 04/2010-MFSK PËR POLICINË E FORCËS SË SIGURISË	**REFGULATION NO.01/2016 ON AMENDING THE REGULATION NO 04/2010 MKSF ON THE KOSOVO SECURITY FORCE POLICE**	**PRAVILNIK BR. 01/2016 O IZMENAMA I DOPUNAMA PRAVILNIKA BR. 04/2010-MKSB ZA POLICIJSKE SNAGE BEZBEDNOSTI**
Neni 1 **Qëllimi**	**Article 1** **Purpose**	**Član 1** **Svrha**
Kjo Rregullore ka për qëllim plotësimin dhe ndryshimin e Rregullores Nr. 04/2010-MFSK për Policinë e Forcës së Sigurisë.	This Regulation aims amending of Regulation Nr. 04/2010-MKSF on the Kosovo Security Force Police.	Ova Pravilnik ima za cilj dopunu I izmenu Pravilnika Br . 04 / 2010 – MKSB za Policiske Snage Bezbednosti
Neni 2	**Article 2**	**Član 2**
1. Neni 3, paragrafi 4 i Rregullores bazë fshihet dhe riformulohen si në vijim:	1. Article 3, paragraph 4 of the basic Regulation shall be deleted and reformulated as follows:	1. Član 3 , stav 4 osnovnog Pravilnika se briše se i preformuliše na sledeći način:

"4. Gjatë bashkëpunimit me agjencitë tjera të zbatimit të ligjit, Policia e FSK-së, shkëmben të dhëna duke ruajtur fshehtësinë zyrtare të FSK-së, bazuar në legjislacionin në fuqi".	"4.While cooperating with other law enforcement agencies, the KSF Police exchanges data while maintaining official confidentiality of the KSF based on legislation into effect".	" 4. Tokom saradnji sa drugim agencijama za sprovođenje zakona, Policija KSB razmenjuje podatke čuvajjuci zvanicni tajnosti KSB-a, na osnovu zakona na snazi".
2. Neni 3, paragrafi 6 i rregullores bazë, fshihet dhe riformulohet si në vijim:	2. Article 3, paragraph 6 of basic Regulation shall be deleted and reformulated as follows:	2. Član 3 , paragraf 6 osnovnog Pravilnika briše se i riformuliše se kao što sledi:
"6. Kompania e Policisë së FSK-së vepron e organizuar në:	"6. The KSF Police Company operates organized in:	6. Kompanija Policije KSB deluje organizovana na:
6.1. Togun për intervenim dhe mbrojtje të afërt;	6.1. Platoon for Intervention and Close Protection;	6.1.Vod za Intervenciju bliske zaštite;
6.2. Togun e Kontrollit të Trafikut;	6.2. Platoon for Control and Traffic;	6.2 . Vod za Kontrolu Saobraćaja
6.3. Togun për sigurim dhe rend në reparte të MFSK/FSK, dhe	6.3. Platoon for Security and Order in cantonments of the MKSF/KSF and	6.3.Vod za bezbednost i red u jedinicama MKSB /KSB i
6.3. Skuadrën për hetime.	6.3. Investigation Squadron.	6.3 . Istražni tim.
Neni 3	**Article 3**	**Član 3**
1. Neni 4, paragrafi 5, nënparagrafi 5.9 i rregullores bazë, fshihet dhe riformulohet si në vijim:	1. Article 4, paragraph 5, subparagraph 5.9 of the Basic Regulation shall be deleted and reformulated as follows:	1. Član 4 , paragraf 5 , podparagraf 5.9 osnovnog Pravilnika , briše se i formuliše se kao što sledi:
5.9. Hetimin e pjesëtarëve të FSK-së të cilët mungojnë.	"5.9. Investigation of the KSF Members who are absent.	5.9. Ispitivanje pripadnika KSB koji su odsutni.
2. Neni 4, paragrafi 5, nënparagrafi 5.10 fshihet në tërësi.	2. Article 4, paragraph 5, subparagraph 5.10 shall be entirely deleted.	2. Član 4, paragraf 5, podparagraf 5.10 izbrše se u potpunosti.

Neni 4	**Article 4**	**Član 4**
1. Pas nenit 4 të rregullores bazë shtohet nen i ri **4A** me tekstin si ne vijim .	1. After article 4 of the basic Regulation shall be added the new article **4A** with the text as in the following:	1. Posle člana 4. Osnovnog Pravilnika dodaje se novi član 4A sa sledećim tekstom.
Neni 4A **Veshja dhe identifikimi**	**Article 4A** **Clothing and Identification**	**Član 4A** **Odeća i identifikacija**
1. Pjesëtarët e PFSK-së do të bartin uniformën zyrtare të FSK-së, me shenjat e Policisë dhe pajisjet tjera përkatëse të rripit të brezit, siç është përcaktuar me Shtojcën A.	1. The KSF Members shall wear the KSF official uniform with Police symbols and other appropriate equipment of the belt as set out with Annex A.	1. Pripadnici PKSB će nositi službenu uniformu KSB, sa znacima Policije i druge odgovarajuće opreme generacije kaiš pojasa kao što je definisano u Dodatku A.
2. Në krahun e majtë të uniformes vendoset shiriti me mbishkrimin "PF" (me shkronja fluoreshente).	2. On the left side of uniform shall be placed stripe with caption "FP" (with fluorescent letters).	2. Na levom ramenu uniforme postavlja se traka sa natpisom " PF " (sa fluorescentim slovima).
3. Pjesëtarët e PFSK-së të caktuar në detyrë për kontrollin e trafikut të FSK-së në lokacionet e FSK-së dhe jashtë tyre do të bartin jelek fluoreshent me mbishkrim "Policia e FSK".	3. The members of KSFP assigned on duty for traffic control of the KSF into the KSF locations and outside of it shall be worn fluorescent with caption " KSF Police".	3. Pripadnici PKSB određeni na dužnosti za kontrolu saobraćaja KSB-i na lokacije KSB i izvan nje će nositi flouroscentan prsluk sa natpisom "Policija KSB".
4. Gjatë realizimit të detyrave specifike, pjesëtaret e PFSK-së mund të bartin edhe rroba civile.	4. While performing specific duties, the KSFP members also, can be worn civilian clothes.	4. U toku realizacije specifičnih zadataka, pripadnici PKSB mogu takođe nose civilnu odeću.
5. Përdorimi i pajisjeve nga PFSK do të rregullohet me PSO të veçantë.	5. Usage of the KSFP equipment will be regulated with a specific SOP.	5. Upotreba opreme od strane PKSB će biti regulisana posebnim PSO .

Neni 5	**Article 5**	**Član 5**
1. Neni 6, paragrafi 8 i rregullores bazë, fshihet dhe riformulohet si në vijim: 8. Në çoftë se nga pjesëtari i MFSK-së/ FSK-së kërkohet të tregoj kartelën e identitetit në ndonjërën nga rrethanat e lartcekura, ai/ ajo do të bindet kërkesës, në të kundërtën PFSK do të ndaloj personin deri në verifikimin e identitetit. Në rast se nuk i dihet identiteti do të njoftohet Policia e Kosovës.	1. Article 6, paragraph 8 of the basic Regulation shall be deleted and reformulated as follows: 8. If by the member of MKSF/KSF is required to show the identity card in any of the above mentioned circumstances he / she will obey to the request, otherwise the person will be stopped by KSFP until verification of her/his identity. On the contrary, if identity is not known, the Kosovo`s Police shall be informed.	Član 6, paragraf 8 osnovnog Pravilnika, briše se i riformuliše se kao što sledi: 8. Ukoliko se od pripadnika MKSB-i/ KSB-i traži se da pokaže ličnu kartu bilo kojem od navedenih okolnosti, on/ona će poslušati zahtev, u suprotnom PKSB će zadržati lice do provere identiteta. Ako mu se ne zna identitet će biti obaveštena Policija Kosova.
Neni 6	**Article 6**	**Član 6**
Pas nenit 6 të rregullores bazë, shtohet nen i ri **6A**, me tekstin si në vijim:	After article of the basic Regulation shall be added the new paragraph **6A** , with the text as in the following:	Iza člana 6. osnovnog Pravilnika, dodaje se novi član 6A, sa sledećim tekstom:.
Neni 6A **Kriteret dhe procedurat për përzgjedhjen/emërimin e pjesëtarëve të PFSK**	**Article 6A** **Criteria and Procedures on Selection /Appointment of the KSFP Members**	**Član 6A** **Kriterijumi i procedure za selekcije/imenovanje pripadnika PKSB**
1. Pjesëtarë i PFSK mund të zgjidhet secili pjesëtarë i FSK-së i cili: 1.1. ka shërbyer së paku 2 vite si pjesëtar i rregullt në FSK; 1.2. të mos këtë masë disiplinore apo të jetë në procedurë disiplinore;	1. As The KSFP Member can be selected any member of the KSF who: 1.1. At least has served for 2 years as regular member of the KSF; 1.2. To not have been subject of any disciplinary measure or disciplinary	1. Pripadnik PKSB-i može biti izabran svaki pripadnik KSB-i koji: 1.1. je služio najmanje 2 godine kao redovni pripadnik KSB-i; 1.2 .da nema disciplinski postupak ili da je pd disciplinski postupak;

	procedure;	
1.3. të jetë i përgatitur mirë fizikisht;	1.3. To be physically well-prepared	1.3. da je fizički dobro pripremljen;
1.4. të ketë gjatësinë së paku 1.75 cm për meshkuj dhe 1.65 për femra.	1.4. At least, to have length of 1.75 cm for men and 1.65 for women.	1.4 . da je visok najmanje 1,75 cm za muškarce i 1,65 za žene.
2. Propozimet për përzgjedhje/emërim të pjesëtarëve të FSK-së në Policinë e FSK-së bëhen nga njësitë e FSK.	2. Proposals for selection/appointment of the KSF members for the KSF Police shall be done by the KSF Units.	2. Predlozi za selekciju/imenovanje članova KSB-i u policiji KSB-i se vrši od strane jedinica KSB-i.
3. Procedurat e përzgjedhjes së pjesëtarëve të FSK, për pjesëtar të PFSK do të bëhet në përputhje me dispozitat e Rregullores për Rekrutim, dhe Rregullores mbi Avancimin dhe Emërimin në FSK.	3. The selection procedures /appointment of the KSF Member for the KSFP will be made in accordance with provisions of Regulation on Recruitment and Regulation on Promotion and Appointment in the KSF.	3. Procedure za selekciju/imenovanje pripadnika KSB- i za pripadnika PKSB –i člana vrši se u skladu sa odredbama Pravilnika za Regrutaciju, kao i Pravilnika o Unapređenju i Imenovanju u KSB-i.
4. Pjesëtar të PFSK do të emërohen pjesëtarët e FSK të cilët kanë përfunduar me sukses kursin themelor trajnues të Policisë në KDS dhe testin e paraparë për këtë kurs.	4. The KSF members who have completed Basic Police Course at TRADOC and scheduled test for this Course will be appointed KSFP Member.	4. Pripadnici PKSB će se imenovati pripadnici KSB-i, koji su uspešno završili osnovni kurs za Obuku Policije u KDO i test predviđen za ovaj kurs.
5. Pjesëtarët e FSK-së të kandiduar për pjesëtar të PFSK dhe të cilët nuk kanë përfunduar me sukses trajnimin e paraparë në paragrafin 4 të këtij neni do të kthehen në vendin e mëparshëm të punës.	5. The KSF Members, candidates for the KSFP and who have not successfully completed the projected training in paragraph 4 of this article will be returned to the previous job position.	5. Pripadnici KSB-i koji se kandiduju za pripadnika PKSB i koji nisu uspješno završili predviđenu obuku iz stava 4. ovog člana će se vratiti na njehov prethodni posao.
Neni 7 **Shtojcat**	**Article 7** **Annexes**	**Član7** **Prilog**
Pjesë përbërëse e kësaj rregulloreje është Shtojca A- Shenjat e identifikimit dhe pajisjet	The annex A is an integral part of this Regulation- Symbols of identification and equipment.	Deo sastojak ovog Pravilnika je Prilog A- identifikacionih znakovi i opreme.

Neni 8	Article 8	Član 8
Neni 8 **Hyrja në fuqi** Kjo Rregullore hyn në fuqi 7 ditë pas ditës së nënshkrimit nga ministri. Data: 26.09.2016. **M i n i s t r i** **Haki Demolli**	**Article 8** **Entry into effect** This regulation shall enter into effect 7 days after signing by the Minister. Date: 26.09.2016 **M i n i s t e r** **Haki Demolli**	**Član 8** **Stupanje na snagu** Ovaj Pravilnik stupa na snagu 7 (sedam) dana nakon potpisivanja od strane Ministra. Datum: 26.09.2016. **M i n i s t a r** **Haki Demoli**

Shtojca A

1. Distinktiv

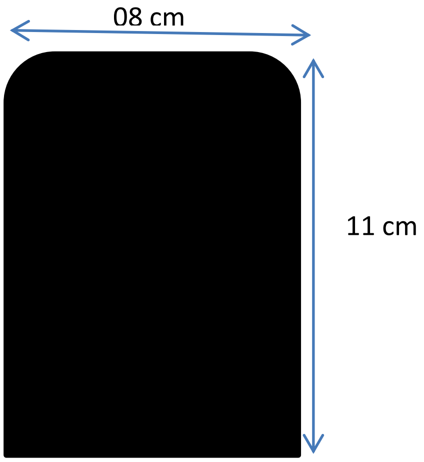

Dimensionet

1. 08 cm x11 cm (i palosur)
2. 08cm x 22 cm (i hapur)

Materiali

1. Cordura 100% polyamide
2. Ngjyra e zezë

Autorizimi

Emblema e PFSK (metal)

Kjo pjesë bëhet nga likura e cila shërben për mbrojtjen e pjesës së autorizimit nga emblema e metalit.

2. Pajisjet e Br ezit;

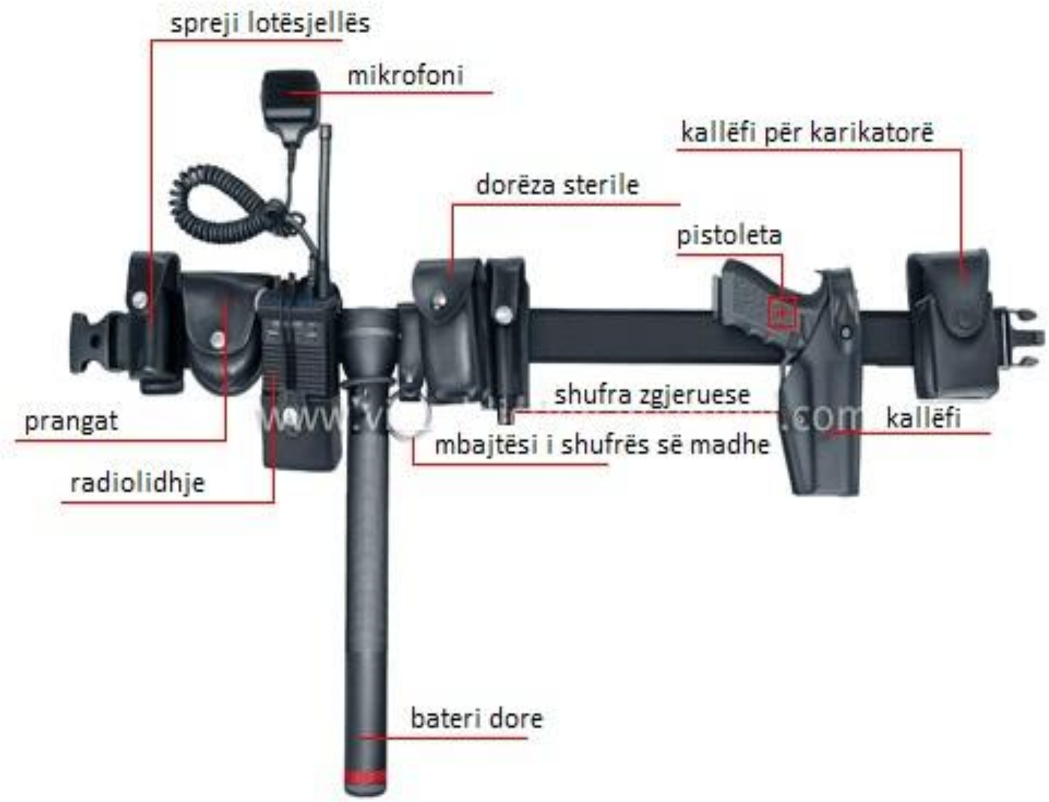

3. Shenja e Krahut;

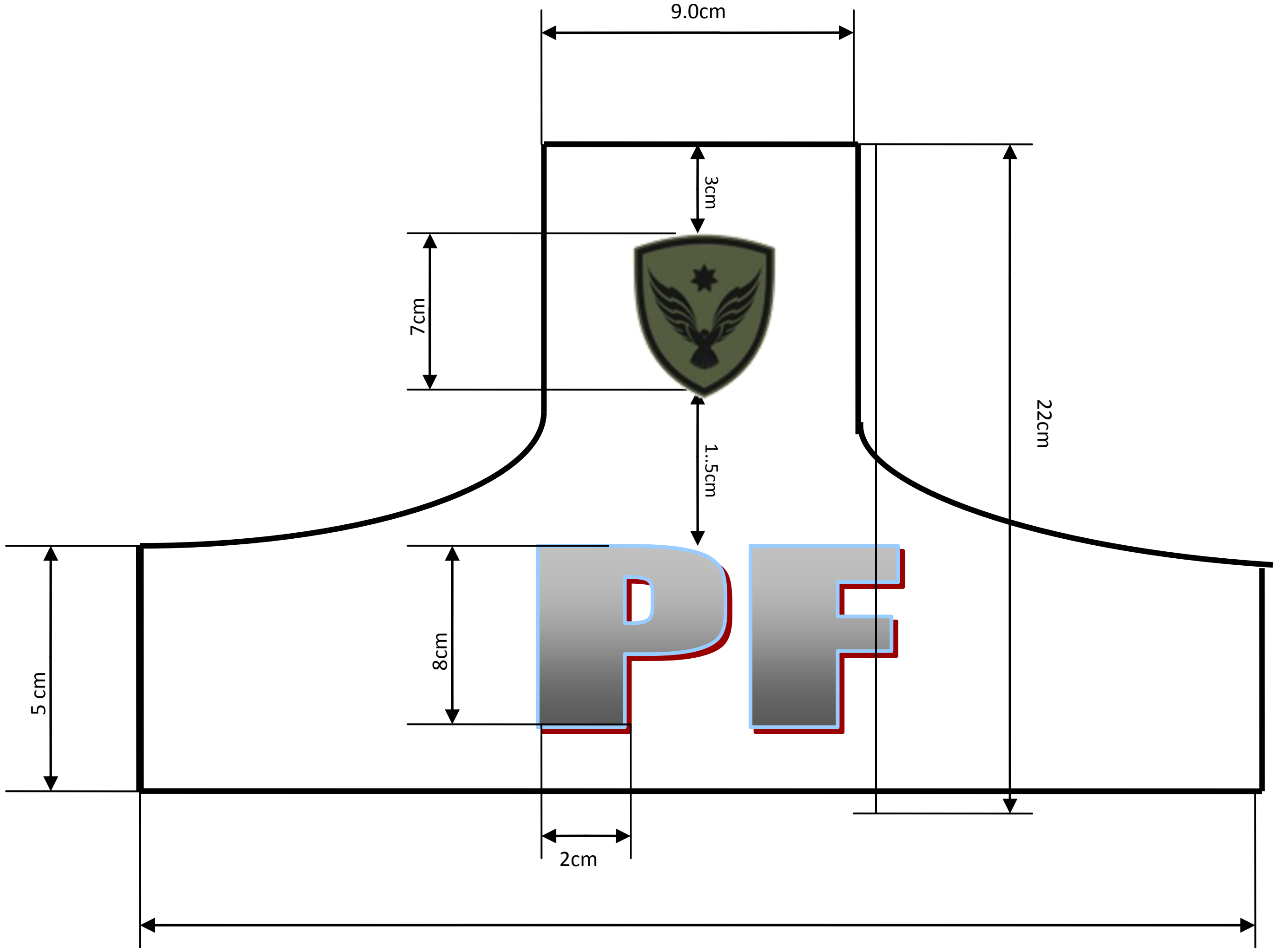

Dimensionet e shenjës së policisë së forcës

1. Shenja e Policisë së Forcës duhet të përmbaj dimensionet e paraqitura më lart.
2. Prapavija apo materiali i shenjës duhet të ketë ngjyrën e zezë dhe të jetë material i qëndrueshëm (jo material pambuku)
3. Shkronjat në shenjën e Policisë së Forcës duhet të jenë të materialit fluoreshent dhe të kenë ngjyrën e bardhë.

Annex A

4. Distinctive

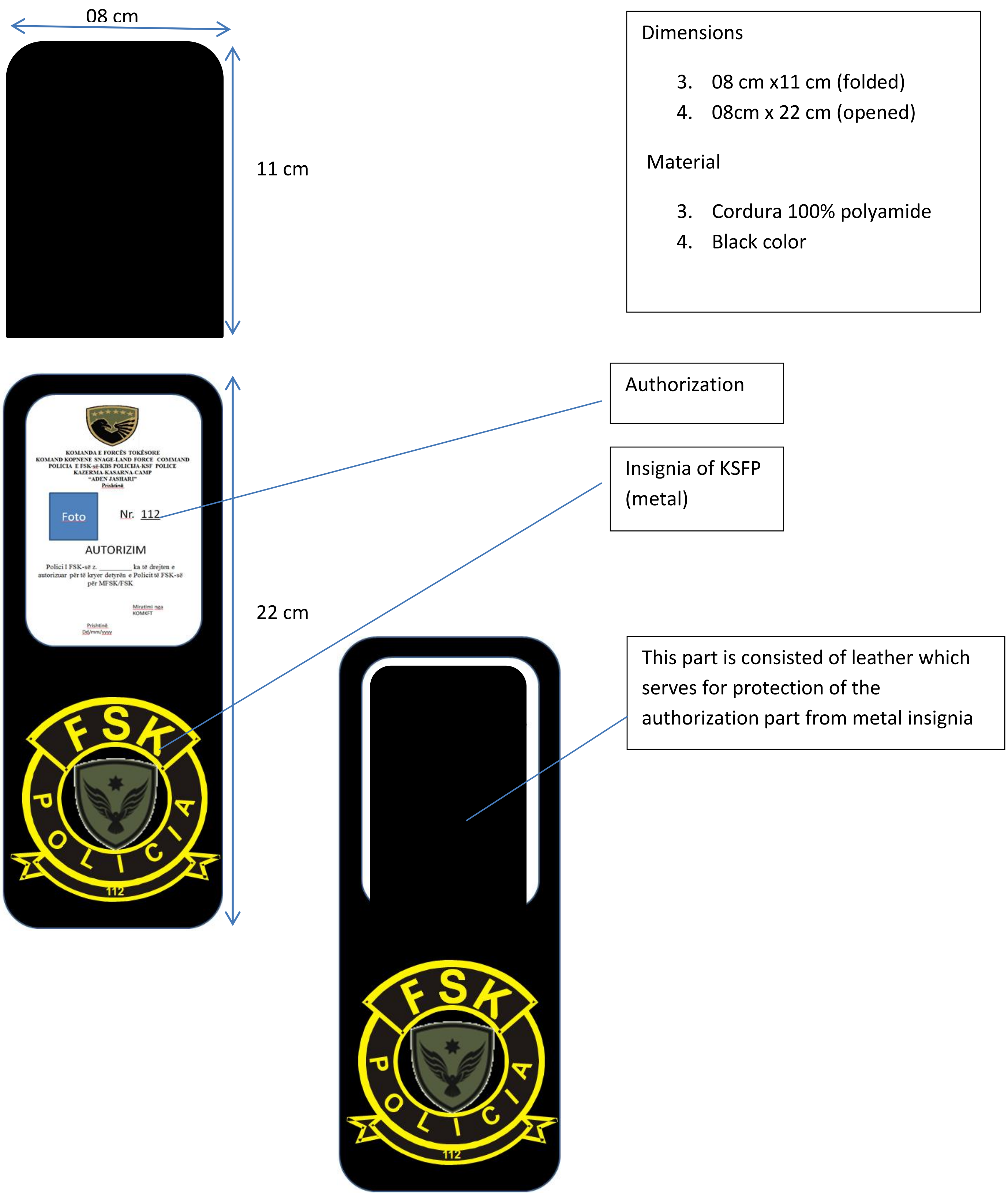

5. Belt equipments;

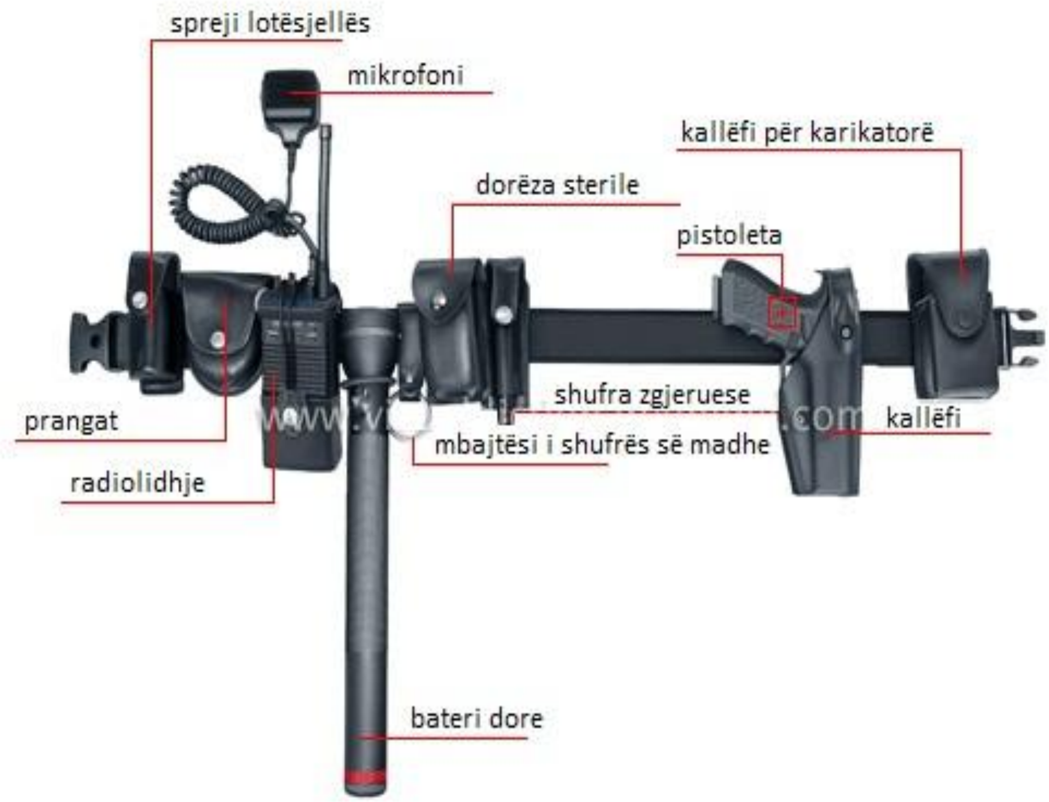

6. Arm`s Symbols;

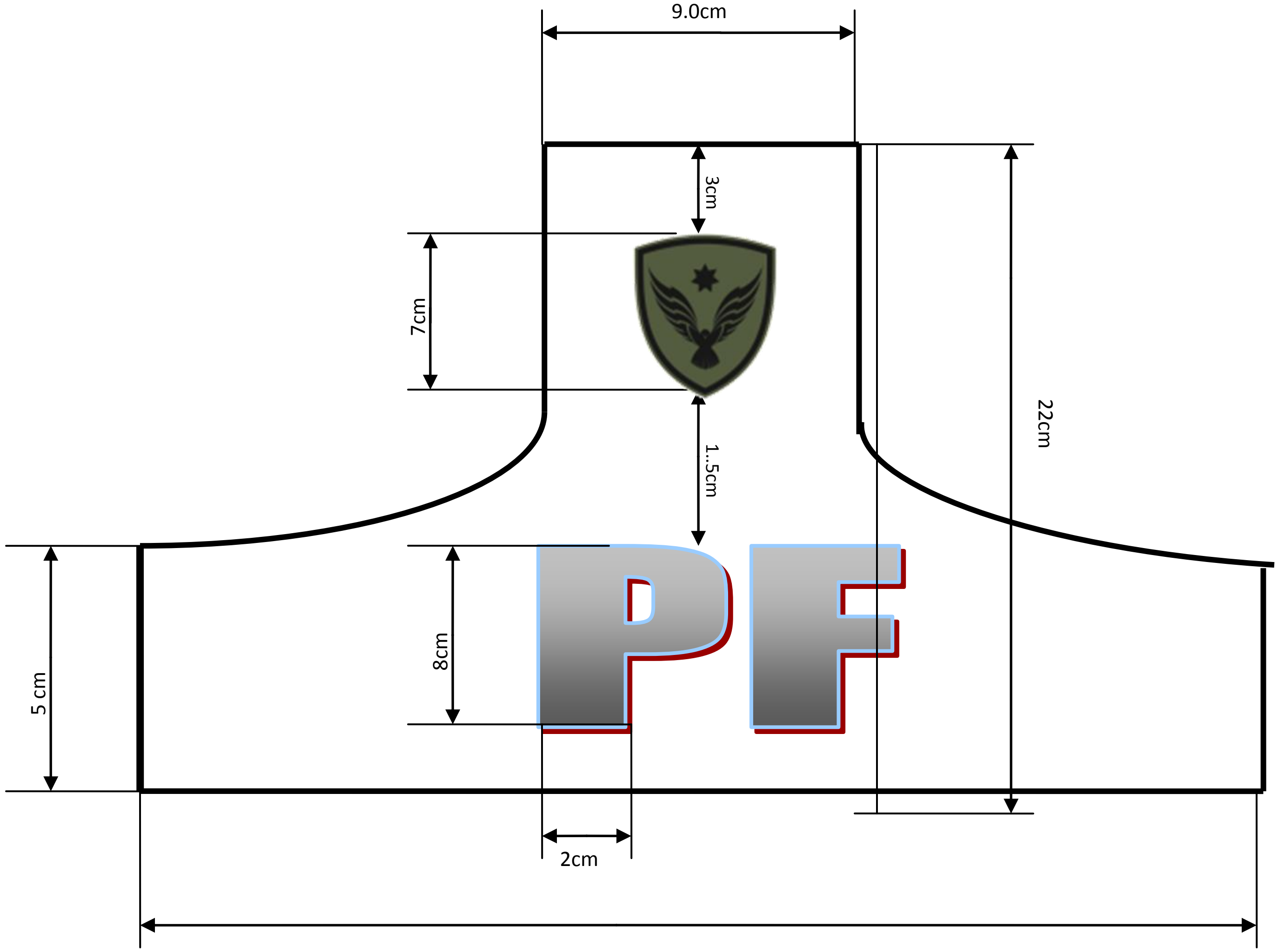

Dimensions of Force Police symbol

4. Symbol of Force Police shall contain the dimensions given above.
5. Background or symbol material shall have the black color and resistant material (not wool material)
6. Letters of Force Police shall be of fluorescent material and have white color .

Prilog A

7. Distinktiv

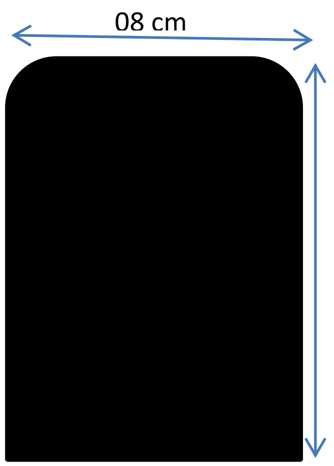

Dimenzije

5. 08 cm x11 cm (raspreman)
6. 08cm x 22 cm (otvoren)

Materiali

5. Cordura 100% polyamide
6. Crne boje

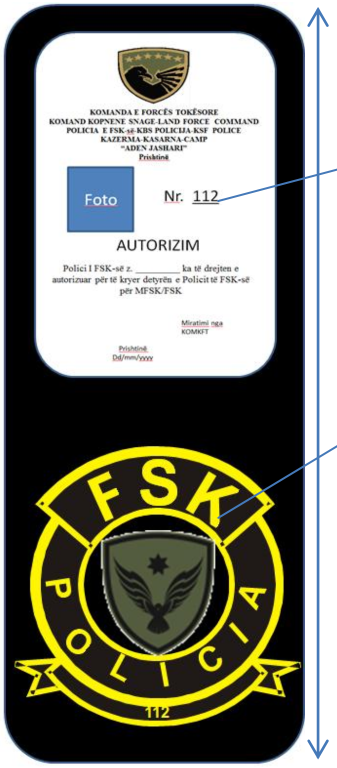

Olašćenje

Grb PKSB (metal)

Ovaj deo je napravljen od kože koji služ iza zaštitu dela ovlašćenja od metala grba.

8. Oprema na Pojasu;

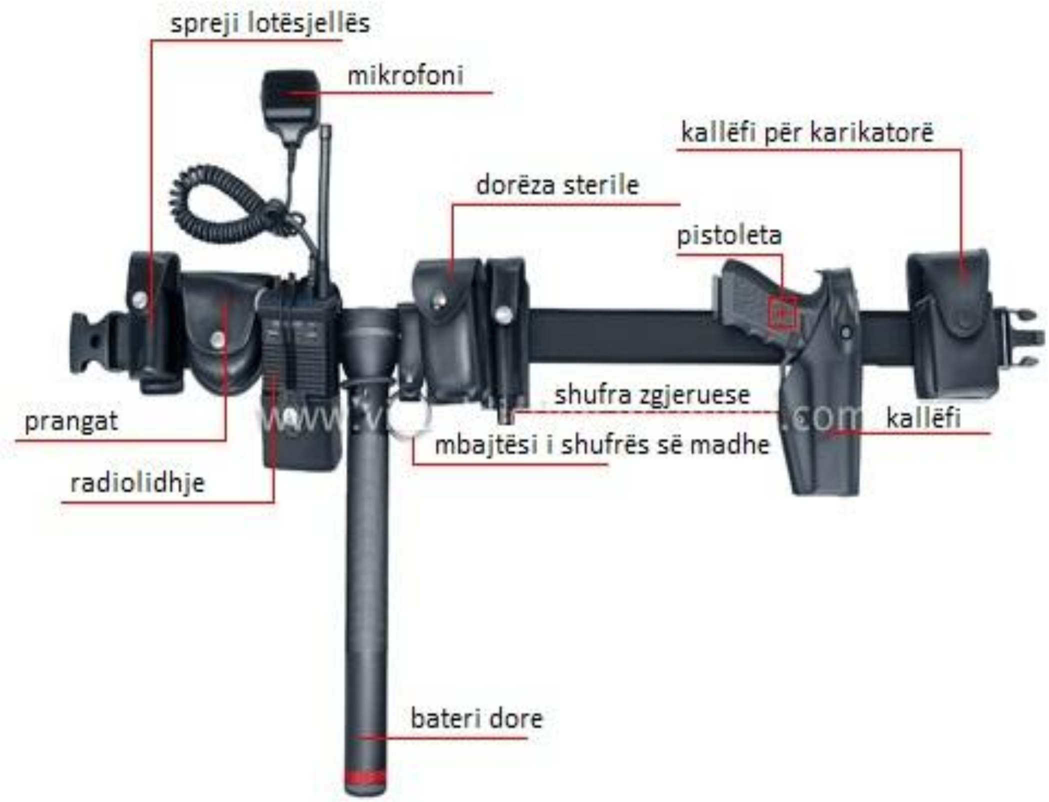

9. Znakovi na Ramenu ;

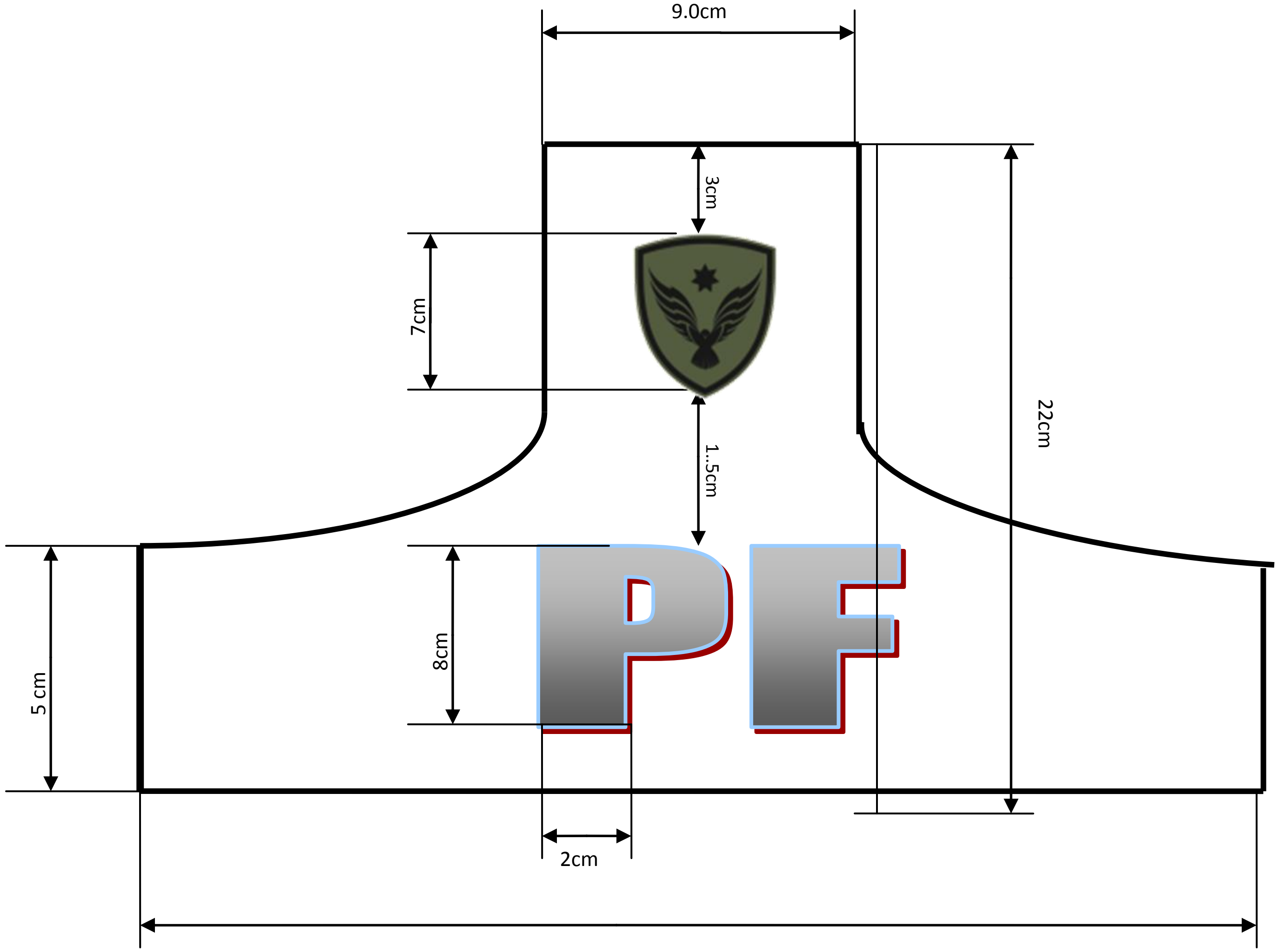

Dimenzije znakova Policijske Snaga

1. Znaci Policijski Snaga treba da sadrži dimenzije prikazane gore .
2. Pozadina ili materijal ili znak treba da ima crnu boju i da bude otpran materijal (ne od pamučnod materijala)

3. Slova u znakove Policijski Snaga treba da su od florosentnog materijala i da su bele boje.